CAMPBOX
OVERLAND

CAMPBOX **XP**

MODELOS 2022

CAMPBOX **XP**

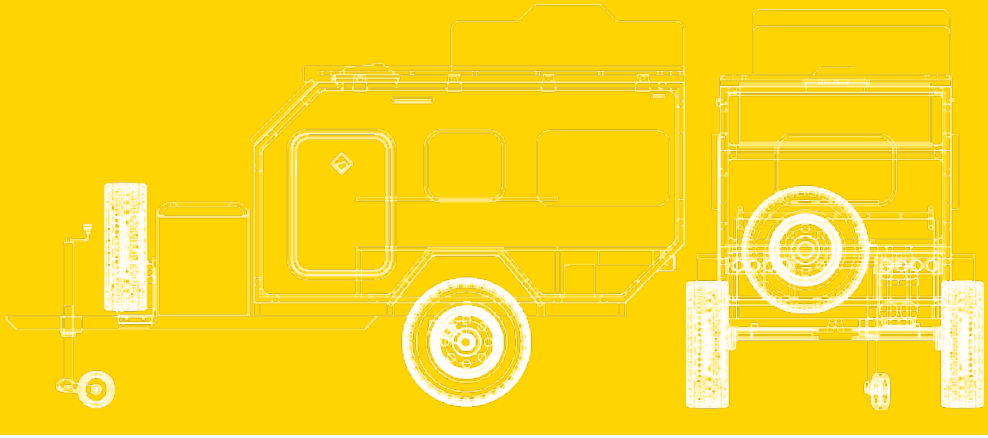

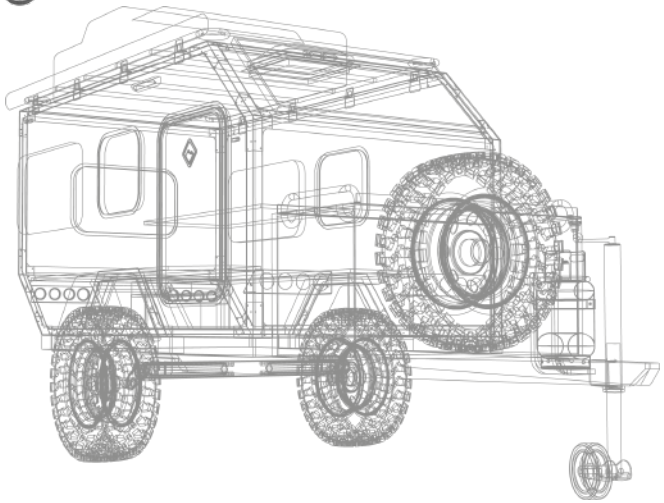

CAMPBOX XP es un nuevo modelo, evolución de nuestro Campbox Original, construido con paneles XPS al igual que Campbox XL, otorgando mayor aislación, menor peso y una terminación impecable.

Su interior ha sido diseñado para tener mayor espacio (80% más volumen interior, dimensiones de ancho 1,4 x largo 2,5mts), la cama (20 cms más ancha que Campbox Original) de 1,40 x 1,90 se ha levantado y desplazado hacia la cola para mayor comodidad al ingresar y poder sentarse cómodamente en su interior. Además mejoramos también la ventilación e iluminación ya que cuenta con tres ventanas, dos laterales y una trasera.

En resumen estamos al nivel de estándar constructivo de los mejores fabricantes de trailers y campers del mundo.

Súmate a la familia Campbox, tendrás recuerdos y experiencias para toda la vida.

CAMPBOX
OVERLAND

CARACTERÍSTICAS **XP**

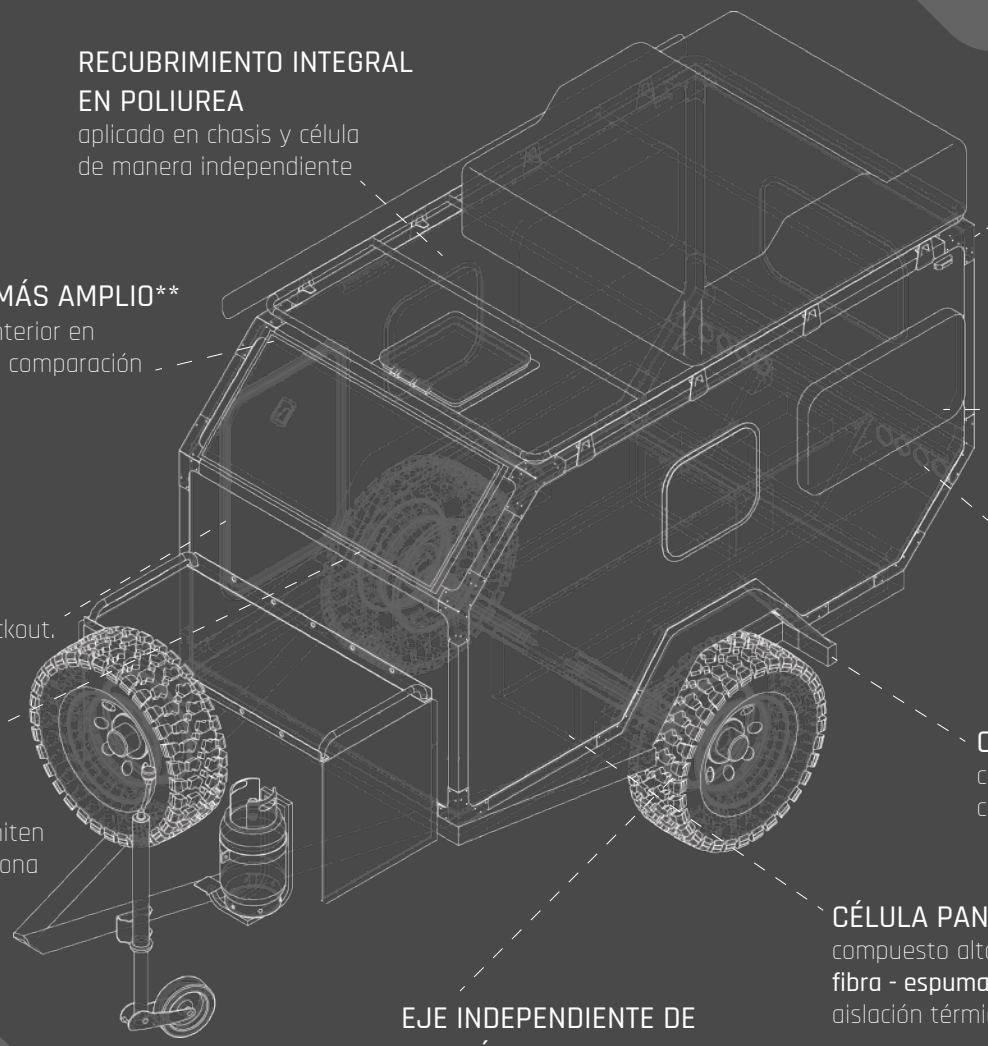

RECUBRIMIENTO INTEGRAL EN POLIUREA
aplicado en chasis y célula de manera independiente

HABITÁCULO 80% MÁS AMPLIO**
**80% más volumen interior en zona de habitáculo, en comparación a CAMPBOX ORIGINAL

PUERTA Y VENTANAS AISLADAS
incorporación de puerta con mosquitero y ventanas con termopanel, mosquitero y blackout.

CAMA SE TRANSFORMA EN COMEDOR
cubiertas de cama abatibles, permiten armado de comedor y contienen zona de carga bajo la cubierta.

EXOESQUELETO ALUMINIO 6063 - T5
con esquinas de amarre de acero

CAJA FRONTAL Y BANDEJAS LATERALES OPCIONALES
bandejas de trabajo laterales optativas

LUCES DE TRÁNSITO
iluminación reglamentaria con tecnología LED

CHASIS ACERO 3mm
componentes metálicos fabricados con tecnología láser CNC

CÉLULA PANEL XPS
compuesto altamente aislante de **fibra - espuma - fibra** ofrece una aislación térmica y acústica superior

EJE INDEPENDIENTE DE TORSIÓN KNOTT
capacidad de 1.300kg con llantas de aleación y neumáticos MT

CAMPBOX
OVERLAND

ESPECIFICACIONES **XP**

PESO EN SECO	DESDE 650 kg
PESO TRANSFERIDO A LA BOLA	70 kg
ÁNGULO DE SALIDA	35°
DISTANCIA AL SUELO	420 mm
ANCHO TOTAL	1800 mm
LARGO TOTAL	4500 mm
ALTO TOTAL (SIN CARPA)	2100 mm
TROCHA	1550 mm
ANCHO INTERIOR	1340 mm
LARGO INTERIOR	2530 mm
ALTO INTERIOR	1265 mm
CAPACIDAD DE ESTANQUE	80 L
TAMAÑO CAMA	1900 x 1340 mm
VOLUMEN CARGA (BAJO CUBIERTA)	450 L
VOLUMEN CAJONERA	190 L

CAMPBOX
OVERLAND

CAMPBOX **XP**

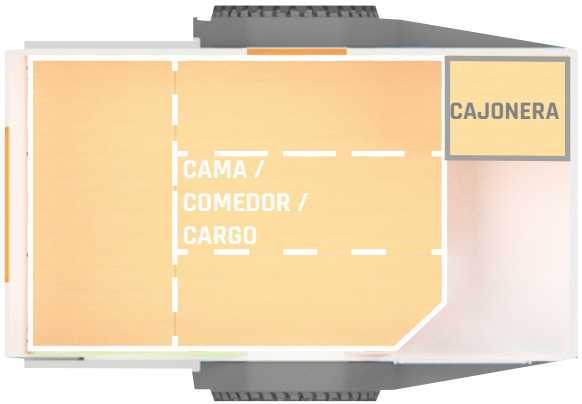

Campbox XP se adapta a tus necesidades

En tu **Campbox XP** podrás alternar entre una cama tamaño Full SIze y un comedor de 4 personas. Lleva todos tus implementos en el interior, ya sea en su amplia zona de carga bajo cubierta o bien en su cómoda cajonera interior.

No importa el lugar en que te encuentres, siempre podrás disfrutar de un buen momento en familia, solo o con tus compañeros de ruta. ¿Una escapada este fin de semana?

Dos modalidades de interior:

COMEDOR

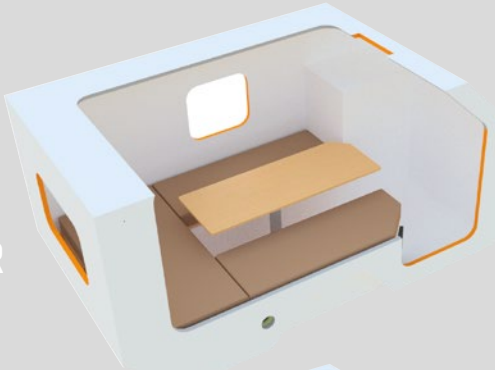

CAMA
FULL SIZE

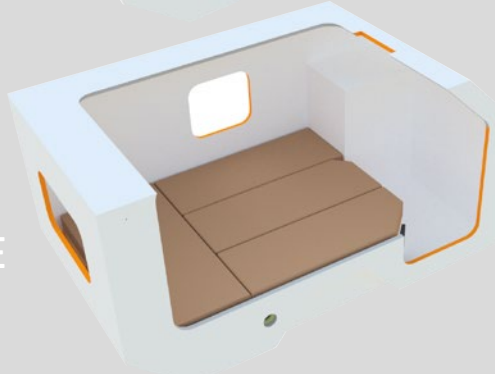

CAMPBOX
OVERLAND

CAMPBOX **XP**

Todas las versiones **Campbox XP** incluyen:

- Célula de Panel con exoesqueleto de aluminio – Revestida en Poliurea
- Chasis Acero 3mm de espesor – Revestido en Poliurea.
- 3 ventanas importadas termopanel, con mosquitero y blackout (2x 450*400 – 1x 700*400)
- 1x Puerta Termopanel con chapa y mosquitero
- Panel Solar 100W
- Escotilla con Extractor de Aire
- Parrilla de Techo
- Cubiertas de Cama Abatible (zona de carga / comedor)
- Cajonera Interior (190L)
- Luces LED interior y exterior
- Red eléctrica de 12V a bordo
- Colchones de espuma forrados con textil
- Rueda de Repuesto con llanta de aleación y neumático MT 245/75/R16
- Eje de Torsión Knott con Ruedas que incorporan llantas de aleación y Neumáticos MT 245/75/R16
- Rueda de Maniobra en chasis
- Patas Estabilizadoras en chasis
- Luces reglamentarias y luz placa patente
- Color exterior a elección del cliente

CAMPBOX
OVERLAND

EQUIPAMIENTO **XP**

por versión

XP1

- **Campbox XP**
- Parrilla Frontal
- Panel Solar 100 watts
- Luces LED interior y exterior
- Enchufes 12V y 220V (Puente)
- Batería 35Ah

XP2

- **Campbox XP**
- Parrilla Frontal
- Luces LED interior y exterior
- Enchufes 12V y 220V (puente)
- Batería 35Ah
- Toldo Lateral 2.3 x 2.5 mts
- Caja Frontal Simple
- Sistema Agua 80 lts.
    - Estanque a bordo 80 lts.
    - Ducha Retráctil
    - Bomba Shurflo 3.0 GPM

XP3

- **Campbox XP**
- Parrilla Frontal
- Luces LED interior y exterior
- Enchufes 12V y 220V
- Batería 65Ah
- Toldo Lateral 2.3 x 2.5 mts
- Portabalón de Gas
- Caja Frontal Extreme
- Sistema Agua 80 lts.
    - Estanque 80 lts.
    - Ducha Retráctil
    - Bomba Shurflo 3.0 GPM
    - Sistema cálefont gas 5 lts.
- 2 bandejas laterales
- Carpa de Techo 1.4mts
- Sistema desplegable cocina, lavaplatos y habitáculo freezer
- Sistema eléctrico Extreme
    - 2 paneles: 100W fijo y 100W portable
    - Inversor Cargador 1000W
    - Panel de Control Trasero
    - Enchufes 12V tablero
    - Enchufes USB tablero
    - Fusiblera fácil acceso
    - Switch Freezer y Cooler
    - Medidor de reserva de Batería

XP4

- **Campbox XP**
- Parrilla Frontal
- Luces LED interior y exterior
- Enchufes 12V y 220V
- Batería 150Ah
- Toldo Lateral 2.3 x 2.5 mts
- Portabalón de Gas
- Caja Frontal Extreme
- Sistema Agua 80 lts.
    - Estanque 80 lts.
    - Ducha Retráctil
    - Bomba Shurflo 3.0 GPM
    - Sistema cálefont gas 5 lts.
- Carpa de techo 1.4 mts
- 2 bandejas laterales
- Sistema desplegable cocina, lavaplatos y habitáculo freezer
- Sistema eléctrico Extreme
    - 2 paneles: 100W fijo y 100W portable
    - Inversor Cargador 1000W
    - Panel de Control Trasero
    - Enchufes 12V tablero
    - Enchufes USB tablero
    - Fusiblera fácil acceso
    - Switch Freezer y Cooler
    - Medidor de reserva de Batería
- Freezer ARB 35 lts más tie downs
- Cooler insulado HOSH 20 lts
- Anexo Carpa (Vestidor/dormitorio 2 personas)
- Cierre Toldo (Comedor/dormitorio 2 personas)
- Baño Seco Portable
- Carpa Baño

CAMPBOX
OVERLAND

CAMPBOX
OVERLAND